

Cat®
301.8

Minibagger

Merkmale:

Der Cat®-Minibagger 301.8 ist kompakt, leistungsstark und in vielen Anwendungsbereichen einsetzbar.

KOMFORT FÜR DEN GANZEN TAG

- Wählen Sie entweder ein Fahrerschutzdach oder eine abgedichtete und druckbelüftete Fahrerkabine mit Klimaanlage, einstellbaren Handgelenkstützen und optionaler Sitzfederung, sodass Sie den ganzen Tag komfortabel arbeiten können.

EINFACH ZU BEDIENEN

- Die Bedienelemente sind einfach in der Handhabung, und der intuitive LCD-Monitor der nächsten Generation bietet leicht verständliche Maschineninformationen.

JOYSTICK-LENKUNG

- Dank der Cat-Joystick-Lenkung ist das Manövrieren am Einsatzort nun noch einfacher. Mit nur einem Knopfdruck können Sie jederzeit von herkömmlicher Fahrsteuerung mit Hebeln und Pedalen auf Joystick-Lenkung umschalten. Sie haben den Vorteil des geringeren Aufwandes und der verbesserten Steuerung nun in Ihrer Hand!

GROSSE LEISTUNG IN KOMPAKTBAUWEISE

- Eine hohe Hub- und Grableistung trägt dazu bei, dass Sie die Arbeit noch schneller erledigen können. Durch das einfahrbare Laufwerk können Sie selbst auf engstem Raum bequem arbeiten. Das Baggern bis zum Schild und die Schwimmfunktion des Planierschilds ermöglichen eine einfache Reinigung.

SICHERHEIT AM EINSATZORT

- Ihre Sicherheit hat für uns höchste Priorität. Der Cat-Minibagger ist so ausgelegt, dass Ihre Arbeitssicherheit erhöht wird. Arbeitsscheinwerfer und ein fluoreszierender Sicherheitsgurt mit optionalem Sicherheitsgurt-Mahnsystem sind nur paar der Sicherheitsfunktionen, die wir in die Maschine integriert haben.

EINFACHE WARTUNG FÜR WENIGER AUSFALLZEITEN

- Der Cat-Minibagger lässt sich schnell und mühelos warten. Tägliche Wartungspunkte sind vom Boden aus leicht zugänglich, dank gruppierter Wartungsstellen und robuster Wartungsklappen. Durch die einzigartige kippbare Fahrerkabine können Sie an zusätzliche Wartungsbereiche gelangen, wenn dies notwendig ist.

NIEDRIGERE BETRIEBSKOSTEN

- Ausgestattet mit Funktionen wie automatischer Drehzahlabsenkung und Motorabschaltung sowie effizienter Hydraulik mit Verstellpumpe wurde der Cat-Minibagger unter Berücksichtigung Ihrer Betriebskostensenkung entwickelt.

UNÜBERTROFFENER HÄNDLERSERVICE

- Ihr Cat-Händler hilft Ihnen dabei, Ihre Geschäftsziele erreichen. Von der Bereitstellung von Ausrüstungslösungen über Fahrerschulungen bis hin zum Technikerservice – Ihr Cat-Händler steht immer an Ihrer Seite.

CAT®

Technische Daten

Motor

Motormodell	Cat® C1.1	
Nettoleistung ISO 9249, 80/1269/EWG	15,7 kW	21 hp
Motorleistung ISO 14396	16,1 kW	21,6 hp
Bohrung	77,0 mm	3,0"
Hub	81,0 mm	3,2"
Hubraum	1,1 l	69,0 in^3

- Erfüllt die Emissionsnormen EPA Tier 4 Final (USA) und Stufe V (EU).
- Die angegebene Leistung wird gemäß der zum Herstellungszeitpunkt gültigen Norm ermittelt.
- Die angegebene Nutzleistung ist die Leistung, die am Schwungrad zur Verfügung steht, wenn der Motor mit der Nenndrehzahl von 2400 U/min läuft und wenn der Motor mit dem werkseitig konfigurierten Gebläse, Lufteinlasssystem, Auspuffsystem und der Lichtmaschine bei minimaler Lichtmaschinenlast eingebaut ist.

Gewichte

Minimales Einsatzgewicht mit offenem Fahrstand mit Schutzdach*	1725 kg	3803 lb
Maximales Einsatzgewicht mit offenem Fahrstand mit Schutzdach**	1905 kg	4211 lb
Minimales Einsatzgewicht mit Fahrerkabine*	1848 kg	4075 lb
Maximales Einsatzgewicht mit Fahrerkabine**	2029 kg	4473 lb
EU: Gewicht CE-Schild mit offenem Fahrstand mit Schutzdach***	1880 kg	4145 lb
EU: Gewicht CE-Schild mit Fahrerkabine***	2000 kg	4409 lb

*Mindestgewicht basiert auf Gummiketten, Fahrer, Laufwerk ohne Spurverstellung und vollem Kraftstofftank.

**Maximalgewicht basiert auf Stahlketten, Fahrer, ausfahrbarem Laufwerk und vollem Kraftstofftank.

***Gewicht CE-Schild basiert auf der gängigsten EU-Konfiguration. Mit 75 kg (165 lb) schwerem Fahrer und vollem Kraftstofftank; ohne Löffel.

Gewichtszunahme ab minimaler Konfiguration

Langer Stiel	8 kg	18 lb
Stahlketten	50 kg	110 lb
Laufwerk mit Spurverstellung	123 kg	271 lb

Fahrsystem

Fahrgeschwindigkeit – hoch	4,4 km/h	2,7 mph
Fahrgeschwindigkeit – niedrig	2,9 km/h	1,8 mph
Maximale Traktionskraft – hohe Geschwindigkeit	11,9 kN	2675,2 lbf
Maximale Traktionskraft – niedrige Geschwindigkeit	18,4 kN	4136,5 lbf
Bodendruck – Minimalgewicht	26,8 kPa	3,9 psi
Bodendruck – Maximalgewicht	29,6 kPa	4,3 psi
Steigfähigkeit (maximal)	30 Grad	

Füllmengen

Kühlsystem	3,9 l	1,0 Gall.
Motoröl	4,4 l	1,2 Gall.
Kraftstofftank	26,0 l	6,9 Gall.
Hydrauliktank	18,0 l	4,8 Gall.
Hydrauliksystem	26,0 l	6,9 Gall.

Hydrauliksystem

Load-Sensing-Hydraulik mit Kolbenverstellpumpe

Pumpenförderstrom bei 2400/min	66 l/min	17,4 Gall./min
Betriebsdruck – Arbeitsausrüstung	245 bar	3553,4 psi
Betriebsdruck – Fahren	245 bar	3553,4 psi
Betriebsdruck – Schwenken	147 bar	2132,1 psi
Zusatzkreis – primär		
Durchfluss	33 l/min	8,7 Gall./min
Druck	245 bar	3553,4 psi
Zusatzkreis – sekundär		
Durchfluss	14 l/min	3,7 Gall./min
Druck	245 bar	3553,4 psi
Grabkraft – Stiel (Standard)	11,3 kN	2540,3 lbf
Grabkraft – Stiel (lang)	9,8 kN	2203,1 lbf
Grabkraft – Löffel	19,6 kN	4406,3 lbf

Schwenksystem

Schwenkgeschwindigkeit der Maschine	9,8/min	

Schild

Breite*	990 mm	39,0"
Höhe	225 mm	8,9"

*Ausgefahren – 1300 mm (51")

Zertifizierung – Fahrerkabine und Fahrerschutzdach

Überrollschutzaufbau (ROPS, Rollover Protective Structure)	ISO 12117-2:2008
Umsturzschutzvorrichtung (TOPS, Tip-Over Protective Structure)	ISO 12117:1997
Dachschutz	ISO 10262:1998 (Level I)

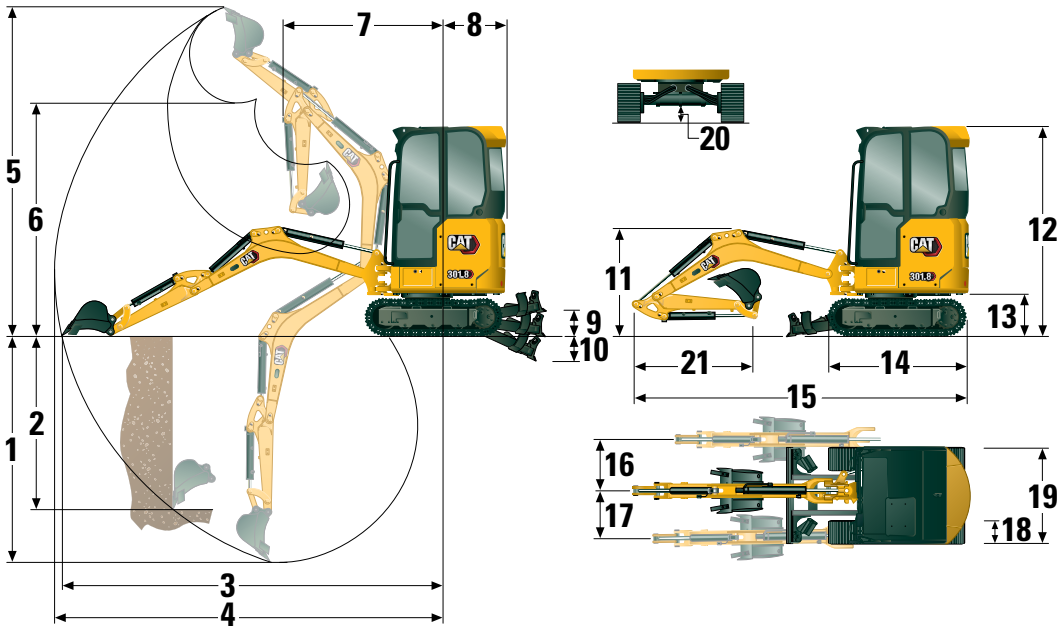

Abmessungen

		Standardstiel	Langer Stiel
1	Grabtiefe	2370 mm (93,3")	2570 mm (101,2")
2	Vertikalwand	1850 mm (72,8")	1940 mm (76,4")
3	Maximale Reichweite auf Standebene	3800 mm (149,6")	3960 mm (155,9")
4	Maximale Reichweite	3870 mm (152,4")	4030 mm (158,7")
5	Maximale Abtragshöhe	3550 mm (139,8")	3620 mm (142,5")
6	Maximale Ausschütthöhe	2560 mm (100,8")	2640 mm (103,9")
7	Reichweite bei eingefahrenem Ausleger	1420 mm (55,9")	1420 mm (55,9")
8	Heckschwenkradius	995 mm (39,2")	995 mm (39,2")
9	Maximale Schildhöhe	270 mm (10,6")	270 mm (10,6")
10	Maximale Schildtiefe	265 mm (10,4")	265 mm (10,4")
11	Auslegerhöhe in Transportstellung	1070 mm (42,1")	1020 mm (40,2")
12	Gesamttransporthöhe	2300 mm (90,6")	2300 mm (90,6")
13	Drehkranzlagerhöhe	442 mm (17,4")	442 mm (17,4")
14	Gesamtlänge des Laufwerks	1590 mm (62,6")	1590 mm (62,6")
15	Transportlänge insgesamt†	3720 mm (146,5")	3710 mm (146,1")
16	Auslegerschwenkwinkel rechts	50 Grad	50 Grad
17	Auslegerschwenkwinkel links	65 Grad	65 Grad
18	Laufband-/Bodenplattenbreite	230 mm (9,1")	230 mm (9,1")
19	Spurweite		
	Eingefahren	990 mm (39,0")	990 mm (39,0")
	Ausgefahren	1300 mm (51,18")	1300 mm (51,18")
20	Minimale Bodenfreiheit unter Unterwagen	150 mm (5,9")	150 mm (5,9")
21	Stiellänge	960 mm (37,8")	1160 mm (45,7")

†Die Transportlänge insgesamt ist von der Schildposition während des Transports abhängig.

Traglasten – Minimale Konfiguration*

Anschlagpunkthöhe			2 m (6,6')			Anschlagpunktradius (maximal)			
			Frontauslage			Frontauslage			
			Schild angehoben	Schild abgesenkt	Seitenauslage	Schild angehoben	Schild abgesenkt	Seitenauslage	m (ft)
2 m (6,6 ft)	Standardstiel	kg (lb)				320 (712)	377 (833)	230 (512)	3,0 (10,0)
	Langer Stiel	kg (lb)				291 (647)	302 (667)	208 (463)	3,2 (10,8)
1,5 m (4,9 ft)	Standardstiel	kg (lb)	502 (1078)	502 (1078)	417 (900)	284 (628)	370 (816)	203 (450)	3,2 (10,8)
	Langer Stiel	kg (lb)	379 (820)	379 (820)	379 (820)	261 (577)	300 (660)	186 (411)	3,4 (11,7)
1 m (3,3 ft)	Standardstiel	kg (lb)	568 (1224)	718 (1536)	393 (850)	266 (587)	379 (834)	190 (419)	3,3 (11,7)
	Langer Stiel	kg (lb)	573 (1234)	627 (1342)	397 (857)	245 (542)	308 (678)	174 (384)	3,5 (11,7)
0 m (0 ft)	Standardstiel	kg (lb)	533 (1148)	811 (1750)	362 (782)	267 (588)	389 (857)	189 (417)	3,3 (10,8)
	Langer Stiel	kg (lb)	528 (1138)	818 (1762)	357 (772)	245 (539)	364 (802)	172 (379)	3,5 (11,7)

*Mindestgewicht beinhaltet Gummiketten, Fahrerschutzdach, Fahrer, vollen Kraftstofftank, Unterwagen ohne Spurverstellung und keinen Löffel.

Traglasten – Maximale Konfiguration**

Anschlagpunkthöhe			2 m (6,6')			Anschlagpunktradius (maximal)			
			Frontauslage			Frontauslage			
			Schild angehoben	Schild abgesenkt	Seitenauslage	Schild angehoben	Schild abgesenkt	Seitenauslage	m (ft)
2 m (6,6 ft)	Standardstiel	kg (lb)				377 (833)	377 (833)	377 (833)	3,0 (10,0)
	Langer Stiel	kg (lb)				302 (667)	302 (667)	302 (667)	3,2 (10,8)
1,5 m (4,9 ft)	Standardstiel	kg (lb)	502 (1078)	502 (1078)	502 (1078)	341 (754)	370 (816)	354 (783)	3,2 (10,8)
	Langer Stiel	kg (lb)	379 (820)	379 (820)	379 (820)	300 (660)	300 (660)	300 (660)	3,4 (11,7)
1 m (3,3 ft)	Standardstiel	kg (lb)	675 (1456)	718 (1536)	696 (1501)	321 (708)	379 (834)	333 (736)	3,3 (11,7)
	Langer Stiel	kg (lb)	627 (1342)	627 (1342)	627 (1342)	297 (655)	308 (678)	308 (678)	3,5 (11,7)
0 m (0 ft)	Standardstiel	kg (lb)	640 (1379)	811 (1750)	662 (1426)	323 (711)	389 (857)	335 (739)	3,3 (10,8)
	Langer Stiel	kg (lb)	636 (1370)	818 (1762)	657 (1416)	297 (655)	364 (802)	309 (682)	3,5 (11,7)

**Maximalgewicht beinhaltet Stahlketten, Fahrerkabine, Fahrer, vollen Kraftstofftank, ausfahrbaren Unterwagen und keinen Löffel.

Standard- und Sonderausrüstung

Die Standard- und Sonderausrüstung kann variieren. Weitere Informationen erhalten Sie bei Ihrem Cat-Händler.

	Standard	Optional
MOTOR		
Cat-Motor C1.1 (EPA Tier 4 Final (USA)/ Stufe V (EU))	✓	
Automatischer Motorleerlauf	✓	
Automatische Motorabschaltung	✓	
Automatische Fahrfunktion mit zwei Fahrstufen	✓	
Kraftstoff-Wasserabscheider	✓	
Drehzahlerhöhung für Zusatzfunktionen (nicht in allen Regionen erhältlich)	✓	
Kolbenverstellpumpe	✓	
Load-Sensing-/Flow-Sharing-Hydraulik	✓	
HYDRAULIK		
Elektronische Smart Tech-Pumpe	✓	
Druckspeicher	✓	
Automatische Schwenkbremse	✓	
Zusatzhydraulikleitungen	✓	
Ein- und Zwei-Wege-Zusatzhydraulik	✓	
Kontinuierlicher Zusatzstrom	✓	
Schnellverschlüsse für Zusatzleitungen	✓	
ARBEITSUMGEBUNG		
Kippbarer offener Fahrstand mit Schutzdach oder kippbare Fahrerkabine	✓	
Fahrerkabine mit Klimaanlage		✓
Fahrerkabine mit Heizung		✓
Maschinen-Zweipunkthub	✓	
Joystick-Lenkung der nächsten Generation	✓	
Fahrgeschwindigkeitsregelung	✓	
Steuerschema-Umschalter (optional in einigen Regionen)	✓	✓
Einstellbare Handgelenkstützen	✓	
Waschbare Bodenmatte	✓	
Fahrpedale und Handhebel	✓	
Keine Fahrpedale und Handhebel		✓
Maschinensicherung	✓	
Serienmäßiger Schlüssel mit PIN-Code	✓	
Push-to-Start mit Schlüsselanhänger/PIN-Code		✓

	Standard	Optional
ARBEITSUMGEBUNG *(Fortsetzung)*		
Ungefederter Sitz mit Vinylbezug	✓	
Gefederter Sitz mit Textilbezug (nur bei Fahrerkabine)	✓	
Gefederter Sitz mit Vinylbezug (nur bei offenem Fahrstand mit Schutzdach)		✓
Hydrauliksperre – alle Bedienelemente	✓	
Sicherheitsgurt mit hoher Sichtbarkeit (75 mm/3 in)	✓	
Sicherheitsgurt-Mahnsystem		✓
Kleiderhaken	✓	
Getränkehalter	✓	
Aufbewahrungsfach	✓	
Dachfenster	✓	
Befestigungen für Vorderseite	✓	
Signal-/Warnhorn	✓	
Innenleuchte (nur Fahrerkabine)	✓	
Auslegerscheinwerfer, Halogen	✓	
LED-Leuchten vorn		✓
LED-Leuchten vorn und hinten		✓
LED-Auslegerscheinwerfer		✓
Ablagefach für Mobiltelefon	✓	
Spiegel, links und rechts		✓
Radio – Bluetooth®, AUX, Mikrofon, USB (nur zum Aufladen) (nur Fahrerkabine)		✓
Serienmäßiger LCD-Farbmonitor der nächsten Generation (IP66)	✓	
– Kraftstoffstand- und Kühlmitteltemperaturanzeigen	✓	
– Wartung und Überwachung der Maschine	✓	
– Leistung und Einstellungen der Maschine	✓	
– Wegfahrsperre mit PIN	✓	
– Mehrere Sprachen	✓	
– Stundenzähler mit Alarmfunktion	✓	
LAUFWERK		
Laufwerk mit Spurverstellung		✓
Gummikette (250 mm/10 in breit)	✓	
Stahlkette (250 mm/10 in breit)		✓
Planierschild	✓	
Planierschild mit Schwimmfunktion	✓	
Hydraulische Kettenspanner	✓	
Zurrgurte am Laufrollenrahmen	✓	

(Fortsetzung nächste Seite)

Standard- und Sonderausrüstung *(Fortsetzung)*

Die Standard- und Sonderausrüstung kann variieren. Weitere Informationen erhalten Sie bei Ihrem Cat-Händler.

	Standard	Optional
AUSLEGER, STIEL UND UMLENKMECHANISMUS		
Monoblockausleger (1850 mm/73")	✓	
Standardstiel (960 mm/37,8")	✓	
Langer Stiel (1160 mm/45,7")		✓
Geeignet für Ladeschaufel	✓	
Bolzenaufhängung	✓	
Manuelle Kupplung mit Doppelverriegelung		✓
Vorbereitung für Löffelgreifer (nicht in allen Regionen verfügbar)	✓	
Zertifizierte Huböse (optional in einigen Regionen)	✓	
Anbaugeräte einschließlich Kupplungen, Löffelgreifern, Löffeln, Förderschnecken und Hämmern		✓
Zweite Zusatzhydraulikleitungen		✓
Auslegerrohrbruchsicherung		✓
Stielrohrbruchsicherung		✓
Hydraulikleitungen für Schnellwechsler (nicht in allen Regionen erhältlich)		✓

	Standard	Optional
ELEKTRIK		
12-Volt-Batterie	✓	
Software (Maschine und Monitor)	✓	
Wartungsfreie Batterie	✓	
Batterietrennung sperren/beschildern	✓	
Signal-/Warnhorn	✓	
12-Volt-Steckdose	✓	
Product Link™ PL243 (Ausführungsbestimmungen gelten)		✓
Product Link PLE643 (Ausführungsbestimmungen gelten)		✓
Fahralarm (Standard in manchen Regionen)		✓
SCHUTZVORRICHTUNGEN		
Überrollschutzaufbau (ROPS, Roll Over Protective Structure) ISO 12117-2:2008	✓	
Umsturzvorrichtung (TOPS, Tip Over Protective Structure) ISO 12117:1997	✓	
Dachschutz ISO 10262:1998 (Level I)	✓	
Halbhohe Polycarbonat-Frontschutzscheibe (nur bei offenem Fahrstand mit Schutzdach)		✓
Polycarbonat-Frontschutzscheibe (ISO 10262:1998 Level I und EN356 P5A)		✓
SONSTIGES		
Bioölfähig		✓
Öko-Ablass		✓
Kühlwassermantelheizung		✓

301.8 – Umweltschutzerklärung

Die folgenden Angaben gelten für die Maschine zum Zeitpunkt der Endfertigung in der Verkaufsversion, die für die von diesem Dokument abgedeckten Regionen gedacht ist. Der Inhalt dieser Erklärung ist zum Ausgabezeitpunkt gültig. Allerdings können Inhalte, die sich auf Maschinenfunktionen und technische Daten beziehen, ohne Vorankündigung geändert werden. Weitere Informationen sind im Betriebs- und Wartungshandbuch der Maschine zu finden.

Weitere Informationen zu laufenden Nachhaltigkeitsmaßnahmen und unserem Fortschritt in diesem Bereich finden Sie unter https://www.caterpillar.com/de/company/sustainability.

Motor

- Der Cat®-Motor C1.1 erfüllt die Emissionsnormen EPA Tier 4 Final (USA) und Stufe V (EU).
- Cat-Dieselmotoren dürfen nur mit extrem schwefelarmem Dieselkraftstoff (ULSD, Ultra Low Sulfur Diesel) mit einem Schwefelgehalt von maximal 15 ppm betrieben werden oder mit einem Gemisch aus ULSD und den folgenden Kraftstoffen mit geringerer Kohlenstoffintensität bis zu:
  - ✓ 20 % Biodiesel FAME (Fettsäure-Methylester)*
  - ✓ 100 % „Renewable Diesel“, HVO (Hydrotreated Vegetable Oil, hydriertes Pflanzenöl) und GTL-Kraftstoffe (Gas-to-Liquid, Kraftstoff aus Erdgas)

  Beachten Sie die Richtlinien zur erfolgreichen Anwendung. Wenden Sie sich an Ihren Cat-Händler oder lesen Sie „Caterpillar Machine Fluids Recommendations“ (SEBU6250), um weitere Informationen zu erhalten.

  **Motoren ohne Ausstattung zur Nachbehandlung können höhere Beimischungen verwenden, d. h. bis zu 100 % Biodiesel (wenden Sie sich bei Verwendung von Beimischungen mit mehr als 20 % Biodiesel an Ihren Cat-Händler).*

Klimaanlagensystem

- Das Klimaanlagensystem dieser Maschine enthält das fluorierte Treibhausgas R134a oder R1234yf (Europa) als Kältemittel (Erderwärmungspotenzial = 1430). Zur Identifizierung des Kältemittels siehe Etikett oder Bedienungsanleitung. Das System enthält 0,75 kg (1,65 lb), 0,90 kg (1,98 lb) oder 1,0 kg (2,20 lb) Kältemittel, was einer CO_2-Produktion von 1,430 metrischen Tonnen (1576 Tonnen) bei R134a und von 0,001 metrischen Tonnen (0,001 Tonnen) bei R1234yf (Europa) entspricht.

Lackierung

- Soweit bekannt enthält der Lack eine höchstzulässige Konzentration der folgenden Schwermetalle (gemessen in ppm):
  - Barium < 0,01 %
  - Cadmium < 0,01 %
  - Chrom < 0,01 %
  - Blei < 0,01 %

Geräuschpegel

Schalldruck am Fahrerohr* 72dB(A) (ISO 6396:2008)

Außen-Schallleistungspegel** 99 dB(A) (ISO 6395:2008)

*Dynamische Schalldruckpegel am Fahrerohr gemäß ISO 6396:2008. Die Messungen wurden bei geschlossenen Türen und Fenstern der Fahrerkabine durchgeführt.

**Der angegebene Schallleistungspegel bei einer Messung nach den in 2000/14/EC festgelegten statischen Prüfverfahren und Bedingungen für Konfigurationen mit CE-Zeichen.

Öle und Flüssigkeiten

- Caterpillar führt die Werksbefüllung mit Ethylenglykol-Kühlmitteln durch. Cat-Dieselmotoren-Frostschutz-/Kühlmittel (DEAC) und Cat-Langzeitkühlmittel (ELC) sind recyclingfähig. Weitere Informationen erhalten Sie bei Ihrem Cat-Händler.
- Cat Bio HYDO™ Advanced ist ein mit dem EU-Umweltzeichen ausgezeichnetes, biologisch abbaubares Hydrauliköl.
- Vermutlich existieren weitere Flüssigkeiten. Sämtliche Flüssigkeitsempfehlungen und die Wartungsintervalle finden Sie im Betriebs- und Wartungshandbuch oder im Anwendungs- und Einbauleitfaden.

Funktionen und Technologie

- Die folgenden Funktionen und Technologieoptionen können eventuell zur Senkung des Kraftstoffverbrauchs bzw. der Kohlenstoffemissionen beitragen. Die Funktionen können variieren. Weitere Informationen erhalten Sie bei Ihrem Cat-Händler.
  - Moderne Hydrauliksysteme stimmen Leistung und Effizienz aufeinander ab.
  - Power On Demand (Leistung bei Bedarf) sorgt für dauerhafte Effizienz und Leistung, wenn sie benötigt werden, und ist zudem für den Bediener transparent
  - Automatischer Leerlauf und automatisch Motorabschaltung
  - Verlängerte Wartungsintervalle reduzieren den Flüssigkeits- und Filterverbrauch.
  - Software-Updates und Fehlersuche per Fernzugriff (falls vorhanden)

Recycling

- Der angegebene Schallleistungspegel bei einer Messung nach den in 2000/14/EG festgelegten statischen Prüfverfahren und Bedingungen für Konfigurationen mit CE-Zeichen.

Materialart	Gewichtsanteil
Stahl	65,26
Eisen	13,07
Gummi	8,59
Sonstiges	3,04
Nichteisenmetall	2,93
Kunststoff	2,67
Flüssigkeit	2,35
Nicht kategorisiert	0,85
Mischmetall und Nichtmetall	0,68
Mischmetall	0,54
Mischmetall und Nichtmetall	0,02
Summe	100

- Eine Maschine mit einem höheren Anteil recyclingfähiger Materialien schont wertvolle natürliche Ressourcen und steigert den Maschinenwert am Ende der Nutzungsdauer. Gemäß ISO 16714 (Erdbaumaschinen – Recyclingfähigkeit und Werterhaltung – Terminologie und Kalkulationsmethoden) ist die Rate der Recyclingfähigkeit der Anteil der Masse (Massenanteil in Prozent) der neuen Maschine, der potenziell recycelt, wiederverwendet oder beides werden kann.

  Alle Teile in der Stückliste werden zuerst nach dem Komponententyp bewertet (basierend auf der Komponentenliste gemäß ISO 16714 und Japan CEMA (Construction Equipment Manufacturers Association)). Die restlichen Teile werden aufgrund des Materialtyps hinsichtlich der Recyclingfähigkeit bewertet.

  Aufgrund unterschiedlicher Produktkonfigurationen können die genauen Werte von den Tabellenangaben abweichen.

Recyclingfähigkeit: 95 %

Die obenstehenden Daten basieren auf der Produktkonfiguration der individuellen Produktgruppe.

ZEPPELIN – GANZ IN IHRER NÄHE

Mit unseren rund 40 Niederlassungen in Deutschland und Österreich sind wir immer in der Nähe Ihres Standortes oder Ihrer Baustelle. Der Zeppelin Service steht Ihnen rund um die Uhr zur Verfügung. Wir liefern 98 % aller Ersatzteile innerhalb von 24 Stunden.



ZEPPELIN DIGITAL

CAT Financial

Günstige Finanzierungen für alle unsere Maschinen über unseren Partner Cat Financial.
Schnell. Einfach. Flexibel. Individuell.

Zeppelin Baumaschinen GmbH
Graf-Zeppelin-Platz 1 · 85748 Garching bei München
Tel. 089 32000-0 · zeppelin-cat@zeppelin.com
zeppelin-cat.de

Zeppelin Österreich GmbH
Zeppelinstraße 2 · 2401 Fischamend bei Wien
Tel. 02232 790-0 · info.at@zeppelin.com
zeppelin-cat.at

Nähere Informationen zu Cat-Produkten, Serviceleistungen der Händler und Industrielösungen finden Sie auf unserer Website **www.cat.com**

© 2025 Caterpillar
Alle Rechte vorbehalten

Änderungen der Werkstoffe und technischen Daten ohne vorherige Ankündigung vorbehalten. Die auf den Fotos abgebildeten Maschinen können zusätzliche Ausrüstung enthalten. Erkundigen Sie sich bei Ihrem Cat-Händler nach den verfügbaren Optionen.

CAT, CATERPILLAR, LET'S DO THE WORK, VisionLink™, die entsprechenden Logos, „Caterpillar Corporate Yellow", die Handelszeichen „Power Edge" und Cat „Modern Hex" sowie die hierin verwendeten Unternehmens- und Produktidentitäten sind Markenzeichen von Caterpillar Inc. und dürfen nicht ohne Genehmigung verwendet werden.

AGHQ8148-07 (09-2025)
Ersetzt AGHQ8148-06
Baunummer: 05A
(Global excludingr China and Japan)